MONOCOMANDO DE LAVATÓRIO PARA LAVATÓRIOS ALTOS|AVILA

BASIN MIXER FOR FREE-STANDING BASINS

193 210 1xx

OPÇÃO: COM VÁLVULA CLIC-CLAC 1 1/4 " - LIZ

OPTION: WITH PUSH-OPEN POP-UP WASTE SET 1 1/4 " – LIZ

193 213 1xx

IMAGEM | *IMAGE*

DESENHO DIMENSIONAL | *DIMENSIONAL DRAWING*

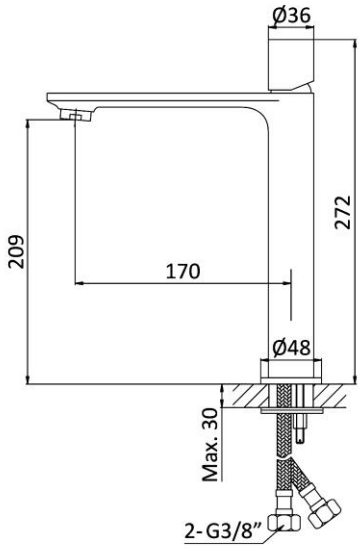

ESPECIFICAÇÕES | *SPECIFICATIONS*

PT
Cartucho de discos cerâmicos BRUMA SmoothBreeze®
Caudal a 3 bar: 6 l/min
Ligações flexíveis
BRUMA EcoDrop® sistema de poupança de água

EN
BRUMA SmoothBreeze® Ceramic cartridge
Flow rate at 3 bar: 6 l/min
Flexible connection hoses
BRUMA EcoDrop® water-saving technology