Nome:	**CAIRO**	Ref.:	WCAIRO009	**Acabamento:**	Cromado

SISTEMA DE DUCHE EMBUTIDO 2 FUNÇÕES

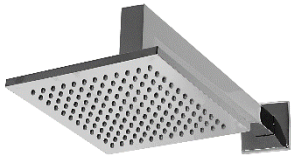

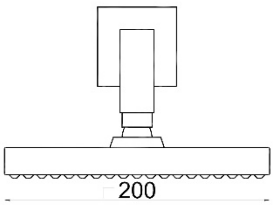

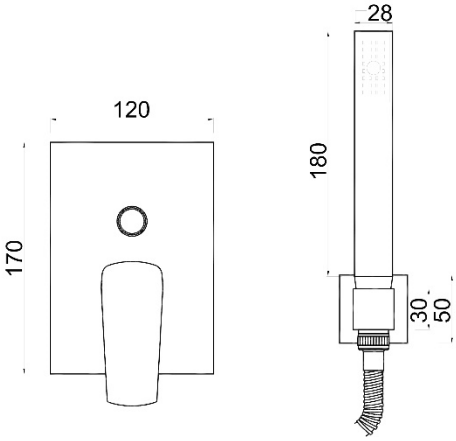

Descrição

Características

- Inclui todo o sistema da válvula;
- Inversor com retorno automático;
- Espelho de latão ajustável á parede (20mm);
- Profundidade das ligações ajustável até 59mm;
- 1 única referência em stock e na obra;
- A manutenção é feita pelo exterior da parede
- Chuveiro quadrado 200mm, em ABS e com sistema anticalcário. Ref.wchuv011

100% FABRICADO NA UE

Componentes

- Cartucho 35mm;
- Discos cerâmicos;
- Até 10 bar;
- Até 90ºC;
- EN817/NF-077, 70000 CICLOS;
- ASME A112-18-1, 350000 CICLOS;
- **FABRICADO EM ESPANHA**

Kit de Duche

- Chuveiro de mão secção quadrada, em PVC; ref.wchuv002
- Bicha metálica para chuveiro c/1,75m. Ref.wace078
- Tomada de água em latão quadrada de encaixe lateral. Ref. WDUC001

CATALOGO

http://www.w2007.com/pt/produtos

3 ANOS DE GARANTIA