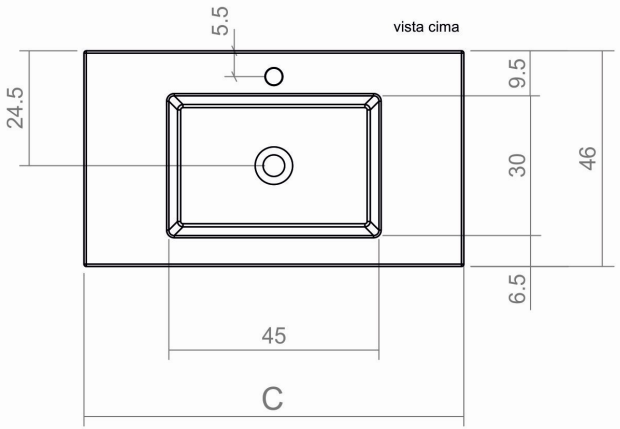

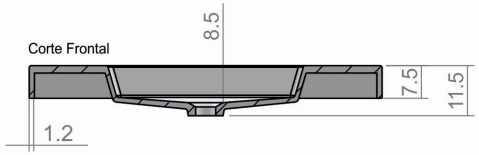

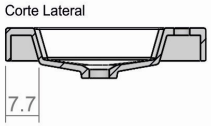

CENTRO			
	C	CP	PESO
	Comp. Lav.	*Comp. Pio*	*KG*
60	60.1 - 60.5	45	12.2
80	80.1 - 80.5		15.8
120	120.1 - 120.5		23

- Material Gel Coat
- Aplicação Lavatório de Encastre
- Pio standard 45x30cm

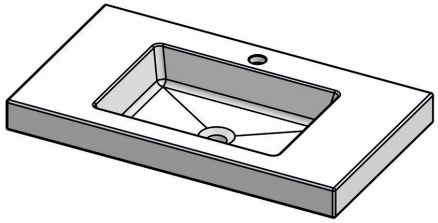

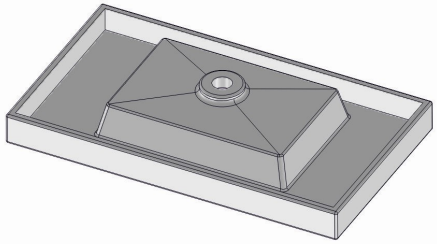

Cuidados a ter na utilização diária:

Na utilização diária, não poderá expor os lavatórios a produtos abrasivos ou quimicamente agressivos, nomeadamente detergentes, solventes, ou outros com teor de álcool ou ácidez altamente concentrados.

GARANTIA
Os Lavatórios têm dois anos de garantia.

HIGIENE
Utilizar sabão, água e uma esponja ou pano, para limpar a superfície com um movimento suave e circular. Este material não é poroso, nem permite que os fungos e bactérias cresçam ou se espalhem.

LIMPEZA
As manchas podem facilmente ser removidas mantendo o produto no seu aspecto original. Não risca facilmente, são de extrema durabilidade.

CONFORMIDADE DO PRODUTO NA EUROPA