TERMOACUMULADOR ELÉTRICO ARISTON BASIC 50, 80 e 100 litros

Dimensões em (mm)

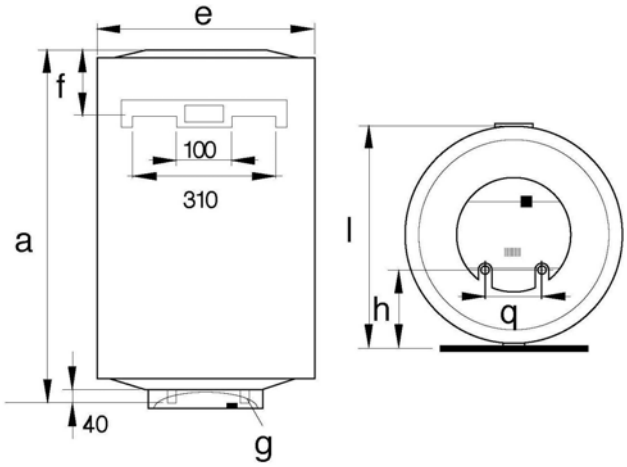

Modelo	a	e	f	h	l	q
Ariston Basic 50 VR ES EU2	573	450	193	165	480	100
Ariston Basic 80 VR ES EU2	778	450	193	165	480	100
Ariston Basic 100 VR ES EU2	918	450	181	165	480	100

Dados técnicos

	Ariston Basic 50 VR ES EU2	**Ariston Basic 80 VR ES EU2**	**Ariston Basic 100 VR ES EU2**
Código	3201613	3201614	3201615
Capacidade (l)	50	80	100
Potência (kW)	1,2	1,2	1,5
Tensão (V)	230	230	230
Tempo de aqueci. (ΔT=45°C) (h:min)	2h: 17’	3h: 40’	3h: 40’
Dispersão térmica a 65°C (kWh/24h)	0,99	1,35	1,56
Pressão máxima de trabalho (bar)	8	8	8
Peso liquido (kg)	16	21	24
Grau de proteção IP	IPX3	IPX3	IPX3
Classificação Energética	C	C	C
Perfil de consumo	M	M	L

Características principais:

- √ Depósito esmaltado
- √ Ânodo de magnésio
- √ Termómetro
- √ Ligações dielétricas
- √ Válvula de segurança
- √ Regulação exterior